Datenblatt zu 1600KATF10SPN Schnellkupplung mit Schlauchanschluss

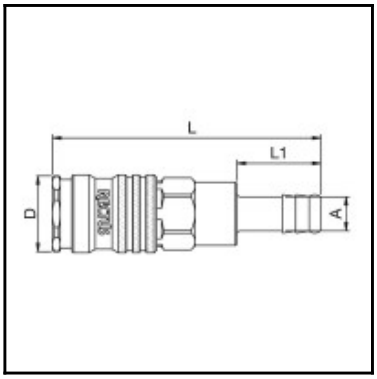

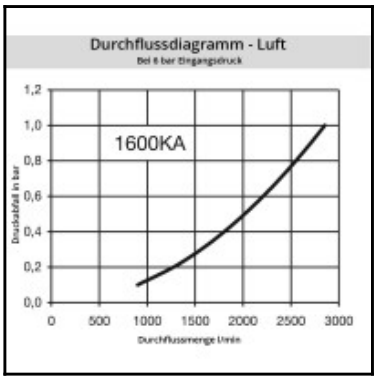

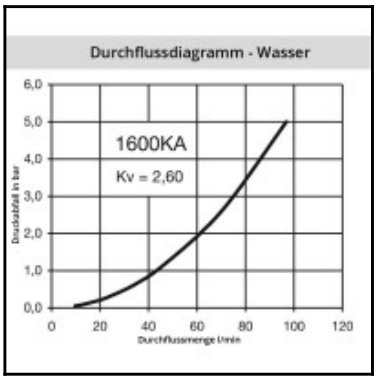

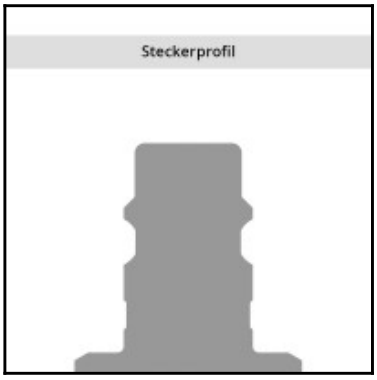

Beschreibung

Schnellkupplung einseitig absperrend, Schlauchanschluss 10mm, NW 7,8, <35 bar, Stahl vernickelt, Dichtung NBR

RECTUS-TEMA Premium-Industriekupplung – das Know-how beider Marken in einem System vereint. Profil gemäß europäischem Standard. Hochwertige Ventiltechnologie mit optimaler Durchflussleistung und minimierten Kuppelkräften. Geeignet für Druckluft-Anwendungen mit überdurchschnittlichem Luftverbrauch.

Details

Serie:	1600
Serie lang:	1600KA
Nennweite in mm:	7,8
Nennweite Fläche in mm²:	48
Vorteile:	Einhandbedienung. High-Flow-Ventil. Minimierte Kuppelkräfte.
Kompatibilität:	RECTUS 25 + 26 RECTUS 1625 TEMA 1600
Druckbereich:	PB = 35 bar, maximaler statischer Betriebsdruck (ohne Pulsation) bei min. 4-facher statischer Sicherheit.
Temperaturbereich:	-20°C bis +100°C (NBR) -40°C bis +120°C (EPDM) -15°C bis +200°C (FKM) 0°C bis +316°C (FFKM) jeweils abhängig vom Durchflussmedium.
Absperrung:	Schnellkupplung einseitig absperrend
Anschluss:	Schlauchanschluss 10mm
Anschluss Beschreibung:	Schlauchanschluss 10mm
Anschlussart:	Schlauchanschluss
Material:	Stahl vernickelt
Material Beschreibung:	Stahl 9SMnPb28K 1.0718
Dichtung Beschreibung:	Nitrit-Butadien-Kautschuk
Oberfläche:	vernickelt
Werkstoff Anschluss:	Messing vernickelt
Werkstoff Ventilkörper:	Stahl, QPQ behandelt
Werkstoff Entriegelungshülse:	Messing vernickelt
Werkstoff Ventil:	Messing
Werkstoff Feder Sprengring:	Edelstahl 1.4310
Werkstoff Kugeln/Stifte:	Edelstahl 1.4034
Werkstoff Dichtung:	Perbunan®
Gewicht in Kg:	0,1083
Entlüftungskupplung:	Nein
Sicherheitsverriegelung:	Nein
Einhandbedienung:	Ja
Zweihandbedienung:	Nein
Kugelverriegelung:	Ja
Stiftverriegelung:	Nein
Ultra-FLO-Ventil:	Ja
Vakuumtauglich:	Ja
Wassertauglich:	Nein
Flachdichtend:	Nein
Atemlufttauglich / Atemschutz:	Nein
Druckeliminator:	Nein
Hydraulikbereich:	Nein
Pneumatikbereich:	Ja
Standardprodukt:	Ja
Formenkühlung:	Nein

Abmessungen

Anschluss A:	10 mm
D mm:	23
L mm:	80
L1 mm:	25
SW mm:	19