Datenblatt zu Linearstativ VLST-1

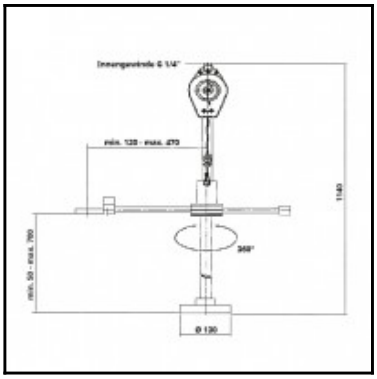

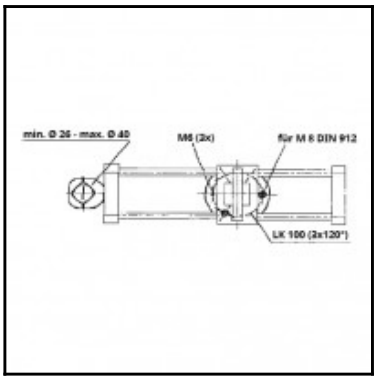

Beschreibung

Linear-Stativ, Arbeitsradius 120 - 470 mm, max. Gewichtsaufnahme 1 kg, max. Drehmomentaufnahme 100 Nm

Humanisierung
 keine Rückdrehkräfte, Aufnahme des Schraubergewichts und leichtes Handling.
Rationalisierung
 schnelles und sicheres Positionieren. Ermüdungsfreies Arbeiten.
Flexibilität
 problemloses Aufhängen verschiedener Schrauber, egal ob Luft oder Elektro.
Inklusive Balancer.
Schneller Werkzeugwechsel.
Um 360° drehbar.
Leichtgängig durch Kugelumlaufbuchsen.
Erhöht die Ordnung und Sicherheit am Arbeitsplatz.
Größere Arbeitsradien auf Anfrage.
Schlauch und Schraubwerkzeug nicht im Lieferumfang enthalten.

Details

Werkzeugaufnahme:	Klemmung min. 26 mm - max. 40 mm
Max. Gewichtsaufnahme in kg:	1
Max. Drehmomentaufnahme in Nm:	100
Gewicht in Kg:	13,3

Abmessungen

Arbeitsradius in mm:	120-470