# Datenblatt zu 10021 V Hydraulikstecker mit Druckeliminator

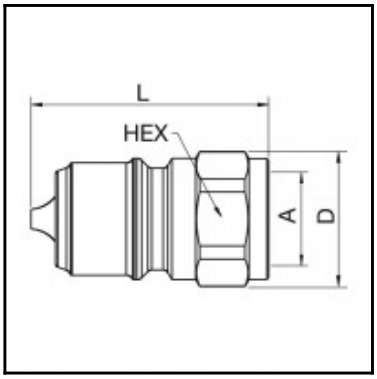

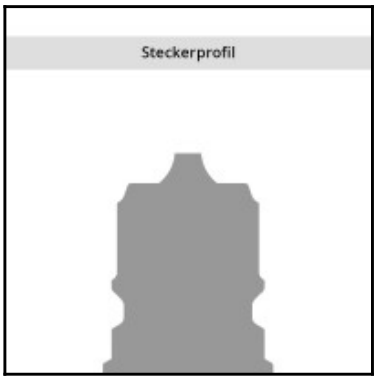


## Beschreibung

Hydraulikstecker beidseitig absperrend mit Druckeliminator, Innengewinde G 1", NW 25, 280 bar, Stahl, Dichtung FKM

Die TEMA Standard Serie zeichnet sich durch einen geringen Druckabfall und maximale Durchflussleistung aus. Das Kupplungs-System ist beidseitig absperrend oder mit freiem Durchgang lieferbar. Gesamtlänge gekuppelt: 108 mm

### Details

| | |
|---|---|
| Serie: | T |
| Serie lang: | 10000 |
| Nennweite in mm: | 25 |
| Nennweite Fläche in mm²: | 490 |
| Größe allgemein: | 1" |
| Vorteile: | Hoher Durchfluss – minimaler Druckabfall. Doppelte Sicherheit durch doppelte O-Ring-Abdichtung. Sicherheits-Schließring verhindert ungewolltes Entkuppeln. Korrosionsbeständig. Kleine Dimensionen. |
| Betriebsdruck gekuppelt in bar: | 280 |
| Temperaturbereich: | -30°C bis +100°C (NBR) -25°C bis +200°C (FKM) jeweils abhängig vom Durchflussmedium. |
| Absperrung: | Stecker beidseitig absperrend |
| Anschluss: | Innengewinde 1" |
| Anschlussart: | Innengewinde |
| Material: | Stahl |
| Oberfläche: | verzinkt, passiviert, versiegelt |
| Werkstoff Ventilkörper: | Stahl gehärtet |
| Werkstoff Ventil: | Messing |
| Werkstoff Ventilhalter: | Messing |
| Werkstoff Feder Sprengring: | 1.4310 |
| Gewicht in Kg: | 0,34 |
| Sicherheitsverriegelung: | Nein |
| Einhandbedienung: | Ja |
| Zweihandbedienung: | Nein |
| Kugelverriegelung: | Ja |
| Vakuumtauglich: | Nein |
| Flachdichtend: | Nein |
| Druckeliminator: | Ja |
| Hydraulikbereich: | Ja |

### Abmessungen

| | |
|---|---|
| Anschluss A: | G 1" |
| D mm: | 49 |
| L mm: | 61 |
| SW mm: | 46 |