Datenblatt zu 24KAAN17MPN Druckluftkupplung mit Außengewinde

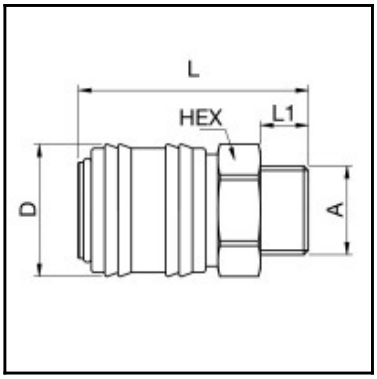

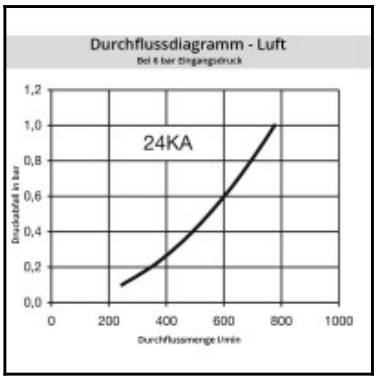

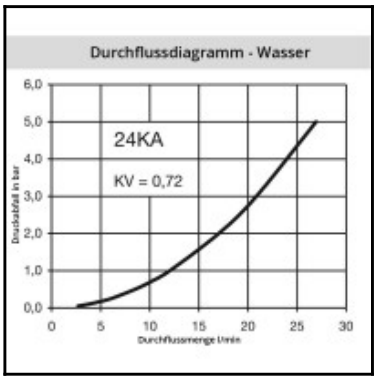

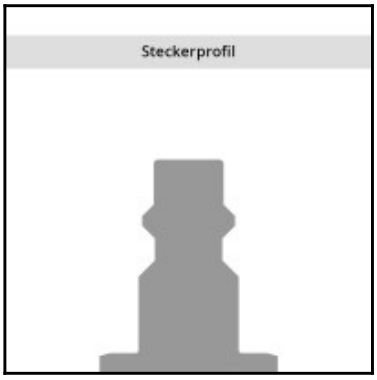

Beschreibung

Schnellkupplung einseitig absperrend, Außengewinde NPT 3/8", NW 5,5, <35 bar, Messing vernickelt, Dichtung NBR

1/4" Industrie-Messingkupplung nach ISO 6150 B und US Mil. Spec 4109. Zeichnet sich durch massive Messingbauweise und entsprechendes Hülsendesign aus. Stecknippel aus gehärtetem Stahl wirkt gegen Vibrationen und Krafteinwirkung von außen.

Details

Serie:	24
Serie lang:	24KA
Nennweite in mm:	5,5
Nennweite Fläche in mm²:	25
Vorteile:	Einhandbedienung.
Kompatibilität:	INDUSTR. INTERCHANGE 1/4" US-MIL-SPEC-C-4109 ISO 6150 B RECTUS 23 RECTUS 1400/1423 TEMA 1400 PARKER 20 1/4" + 30 1/4"
Druckbereich:	PB = 35 bar, maximaler statischer Betriebsdruck (ohne Pulsation) bei min. 4-facher statischer Sicherheit.
Temperaturbereich:	-20°C bis +100°C (NBR) -40°C bis +120/1500°C (EPDM) -15°C bis +200°C (FKM) jeweils abhängig vom Durchflussmedium.
Absperrung:	Schnellkupplung einseitig absperrend
Anschluss:	Außengewinde NPT 3/8"
Anschluss Beschreibung:	Außengewinde NPT-Gewinde ANSI B 1.20.1 kegelig 3/8"
Anschlussart:	Außengewinde
Material:	Messing vernickelt
Material Beschreibung:	Messing CuZn39Pb3 2.0401 (außer EH)
Dichtung Beschreibung:	Nitrit-Butadien-Kautschuk
Oberfläche:	vernickelt
Werkstoff Anschluss:	Messing vernickelt
Werkstoff Ventilkörper:	Messing vernickelt
Werkstoff Entriegelungshülse:	Messing vernickelt
Werkstoff Ventil:	Messing
Werkstoff Feder Sprengring:	Edelstahl 1.4310
Werkstoff Kugeln/Stifte:	Edelstahl 1.4034
Werkstoff Dichtung:	Perbunan®
Gewicht in Kg:	0,0911
Entlüftungskupplung:	Nein
Sicherheitsverriegelung:	Nein
Einhandbedienung:	Ja
Zweihandbedienung:	Nein
Kugelverriegelung:	Ja
Stiftverriegelung:	Nein
Ultra-FLO-Ventil:	Nein
Vakuumtauglich:	Ja
Wassertauglich:	Ja
Flachdichtend:	Nein
Atemlufttauglich / Atemschutz:	Nein
Druckeliminator:	Nein
Hydraulikbereich:	Nein
Pneumatikbereich:	Ja
Standardprodukt:	Nein
Formenkühlung:	Nein

Abmessungen