Datenblatt zu 23SFAK17SXN Stecker mit Außengewinde

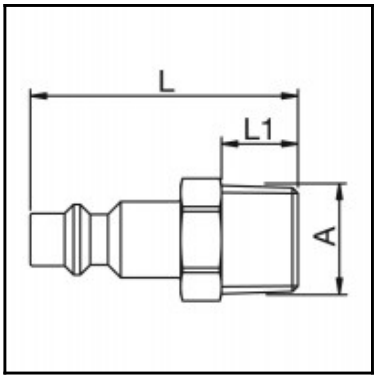

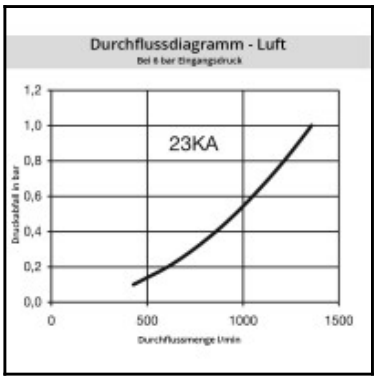

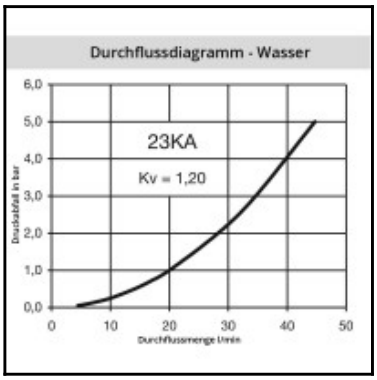

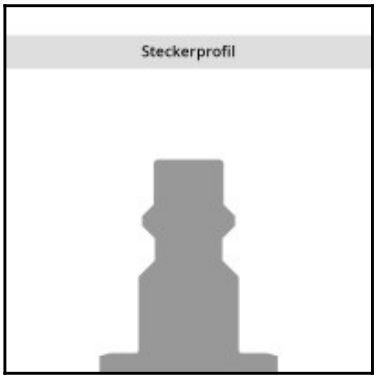

Beschreibung

Stecker freier Durchgang, Außengewinde R 3/8", NW 5,5, <35 bar, Stahl vernickelt

1/4" Industriekupplung mit Ultra Flo-Technologie nach ISO 6150 B und US Mil. Spec. 4109. Speziell geeignet für Einsatz mit gasförmigen Medien in der Industrie. Stahlentriegelungshülse wirkt gegen oszillierende Kräfte. Sondervariante mit Messingventil für den Einsatz mit Flüssigkeiten.

Details

Serie:	23
Serie lang:	23SF
Nennweite in mm:	5,5
Nennweite Fläche in mm²:	25
Vorteile:	Einhandbedienung. Optimierte Stecknippelführung durch hohe Eintauchtiefe. High-Flow-Ventil.
Kompatibilität:	INDUSTR. INTERCHANGE 1/4" US-MIL-SPEC-C-4109 ISO 6150 RECTUS 24, RECTUS 1400/1423 TEMA 1400 PARKER 20 1/4" + 30 1/4"
Druckbereich:	PB = 35 bar, maximaler statischer Betriebsdruck (ohne Pulsation) bei min. 4-facher statischer Sicherheit.
Temperaturbereich:	-20°C bis +100°C (NBR) -40°C bis +120/150°C (EPDM) -15°C bis +200°C (FKM) jeweils abhängig vom Durchflussmedium.
Absperrung:	Stecker freier Durchgang
Anschluss:	Außengewinde 3/8"
Anschluss Beschreibung:	Außengewinde Whitworth Rohrgewinde DIN 2999 kegelig 3/8"
Anschlussart:	Außengewinde
Material:	Stahl vernickelt
Material Beschreibung:	Stahl 9SMnPb28K 1.0718
Oberfläche:	vernickelt
Gewicht in Kg:	0,029
Entlüftungskupplung:	Nein
Sicherheitsverriegelung:	Nein
Einhandbedienung:	Ja
Zweihandbedienung:	Nein
Kugelverriegelung:	Nein
Stiftverriegelung:	Nein
Ultra-FLO-Ventil:	Nein
Vakuumtauglich:	Ja
Wassertauglich:	Nein
Flachdichtend:	Nein
Atemlufttauglich / Atemschutz:	Nein
Druckeliminator:	Nein
Hydraulikbereich:	Nein
Pneumatikbereich:	Ja
Standardprodukt:	Nein
Formenkühlung:	Nein

Abmessungen

Anschluss A:	R 3/8
L mm:	42
L1 mm:	12
SW mm:	17