Datenblatt zu 6873 06 13 T-Einschraubanschluss

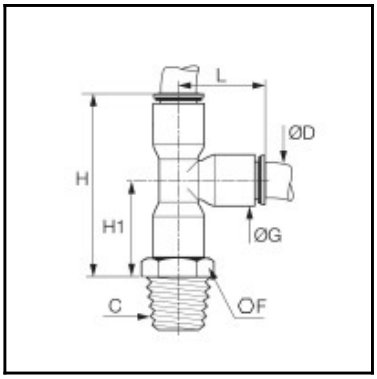

Beschreibung

T-Einschraubanschlüsse CleanFit®, Biobasierte Rohstoffe, 6 mm, R1/4"

Für eine platzsparende Verbindung eines Rohres im 90°-Winkel bei begrenzten Platzverhältnissen
Robuste Öko-Konzeption, Ästhetik und eine sehr hohe Reinheitsstufe ermöglichen eine bessere Integration
Luftdichte, antistatische Verpackung
Garantiert einen störungsfreien Durchfluss
Kontrolle der Dichtigkeit bei 100%, einmalige Datierung zur Garantie der Qualität und Rückverfolgbarkeit
ASTM G93-03 B 300, ISO 15001, VDI 2083
Kompatibel mit den Verordnungen CGA G4.1 und Richtlinie 93/42/EWG

Details

ØD:	6 mm
C:	R1/4"
F:	14
G:	10,5
H:	40
H1:	22
L:	18,5
max. Betriebsdruck in bar:	15
Werkstoff Dichtung:	EPDM
Werkstoff Gehäuse:	Biobasierte Rohstoffe
Werkstoff Gewindestück:	Biobasierte Rohstoffe
Werkstoff Zahnscheibe:	Edelstahl
min. Temperatur in °C:	-10
max. Temperatur in °C:	95
Vakuumbeständigkeit in mm Hg:	755
Material:	Biobasierte Rohstoffe
RoHS konform:	Ja
Gewicht in Kg:	0,009

Abmessungen

ØD:	6 mm
C:	R1/4"
F:	14
G:	10,5
H:	40
H1:	22
L:	18,5