Datenblatt zu ESR 20 Druckluftspindel

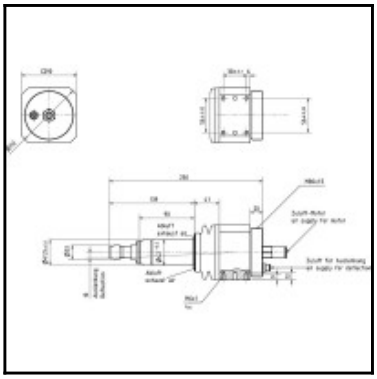

Beschreibung

2.000 min^{-1}, 380 Watt, radiale Auslenkung

• Einsatz von Trockenlaufmotoren für geringe Schmierung sowie lange Standzeiten

Daten bezogen auf 6.3 bar Betriebsdruck.

Details

Leerlaufdrehzahl U/min:	2000
Druckluft:	geölt
Leistung in kW:	380
Auslenkung radial:	+/- 4°
Drehrichtung:	rechtsdrehend
Abluft:	vorne
ER Spannzange in mm:	6
Anpresskraftspanne in N:	10 - 150
Anpresskraft max.* in N:	200
Geräuschpegel in dB(A):	80
Luftverbrauch in l/s:	8,3
Mitgeliefertes Zubehör:	Schlüssel
Anschluss Zuluftschlauch (Blitz) ø mm, innen \ außen:	10 \ 12
Artikelnummer:	29940015
Gewicht in Kg:	4,75

Abmessungen