Datenblatt zu EBM 5200 S Bohrmotor

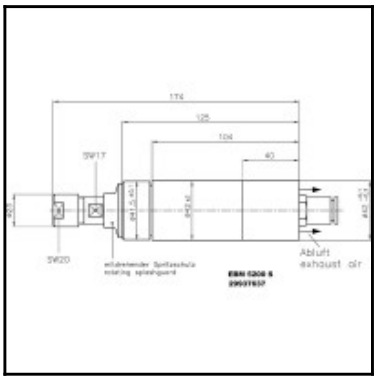

Beschreibung

5200 min^{-1}, 380 Watt

- Für den Einbau in Transferstraßen, Werkzeugmaschinen und Roboterstationen
- Edelstahl-Gehäuse
- Edelstahl-Zangenspindeln
- Ideal zum Bohren oder Bürsten
- Ohne Ventil zur zentralen Fernsteuerung
- Geringe Gehäusedurchmesser erlauben engste Achsabstände
- Mitdrehende Spritzschutzkappe gegen Eindringen von Staub, Wasser oder Spänen

Details

Leerlaufdrehzahl U/min:	5200
Leistung in kW:	0,38
Drehrichtung:	rechtsdrehend
Abluft:	hinten
ER Spannzange in mm:	6
Geräuschpegel in dB(A):	72
Luftverbrauch in l/s:	8,5
Anschluss Zuluftschlauch (Blitz) ø mm, innen \ außen:	10 \ 12
Artikelnummer:	29937637
Gewicht in Kg:	1,12

Abmessungen