Datenblatt zu MRD 38-2600 Druckluftmotor

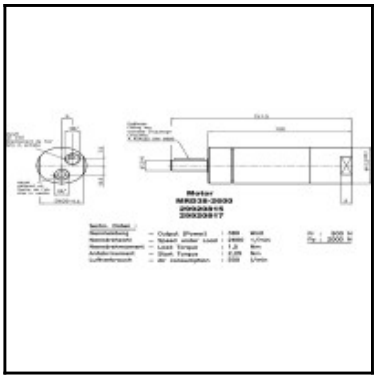

Beschreibung

Druckluftmotor, rechtsdrehend, Lastdrehzahl 2600 U/min, Lastdrehmoment 1,4 Nm, Startdrehmoment 2,2 Nm

Die Robustheit zeichnet den Druckluftmotor als problemlosen Antriebsmotor aus. Er wird sehr gerne im industriellen Bereich eingesetzt, wo Genauigkeit und Langlebigkeit gefordert sind. Sein hohes Anlaufdrehmoment und der große Drehmomentbereich eignen ihn für sehr viele Anforderungen im Antriebsbereich. Daten bezogen auf 6.3 bar Betriebsdruck.

Details

Lastdrehzahl in U/min:	2600
Lastdrehmoment in Nm:	1,4
Startdrehmoment in Nm:	2,2
Leerlaufdrehzahl U/min:	5200
Ölfrei:	Ja
Drehmoment in Nm:	1,4
Leistung in kW:	0,38
Drehmoment max. in Nm:	2,9
Luftverbrauch in l/s:	8,3
Wellenbelastung Fr max. in N:	1300
Wellenbelastung Fa max. in N:	1000
Drehrichtung:	rechtsdrehend
Abwürgefest:	Ja
ATEX lieferbar:	Ja
Bremse:	Nein
Material:	Edelstahl
Gewicht in Kg:	0,9
Artikelnummer:	29920817

Abmessungen

Schlauch Innendurchmesser in mm:	8