Datenblatt zu 7PTHH35Q Impulsschrauber

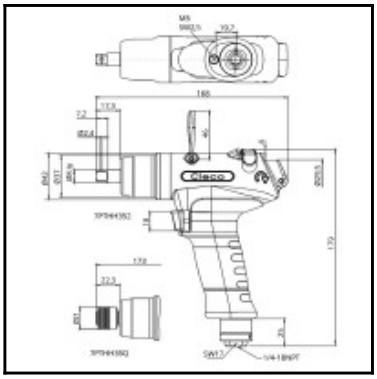

Beschreibung

Impulsschrauber mit Abschaltung, 1/4" Schnellwechselfutter, Drehmoment 4 - 7 Nm, Leerlaufdrehzahl 3.500 l/min., Luftzufuhr von unten

Impulsschrauber mit präziser Abschaltung. Geringerer Luftverbrauch durch Fliehkraftregler. Lange Betriebszeiten pro Wartungsintervall. Geringe Vibrationen und Geräuschentwicklung.

Details

Abtrieb:	1/4" Schnellwechselfutter
Drehmoment in Nm:	4 - 7
Leerlaufdrehzahl U/min:	3.500
Luftzufuhr:	unten
Länge in mm:	173
Luftverbrauch Leerlauf / Pulsen in m³/min:	0,10 / 0,20
Schraubengröße:	M5
Schall im Leerlauf dB(A):	< 72
Vibrationen (m/s²):	< 1,0
Schlauchgröße:	Innen-Ø 3/8" (Ø 9,5 mm), max. 5 m lang
Luftanschluss:	Innengewinde 1/4" NPT
Gewicht in Kg:	0,79

Abmessungen

Seite-Mitte in mm:	21
Länge in mm:	173