Datenblatt zu 25SBKK10MPX Stecker mit Schlauchmutter und Knickschutz

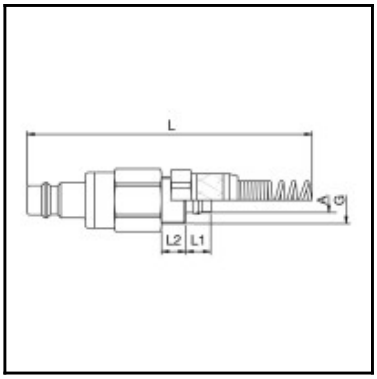

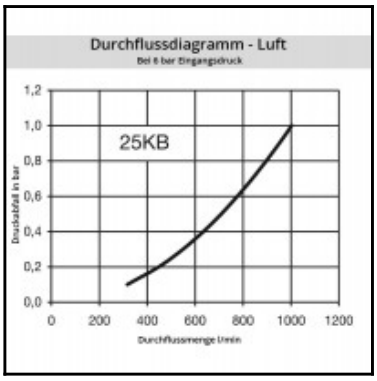

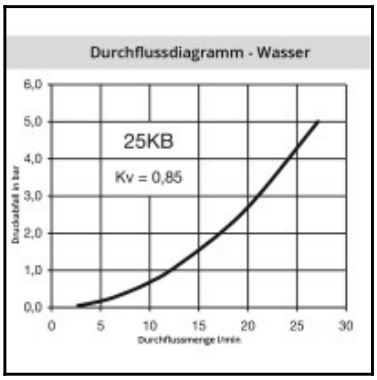

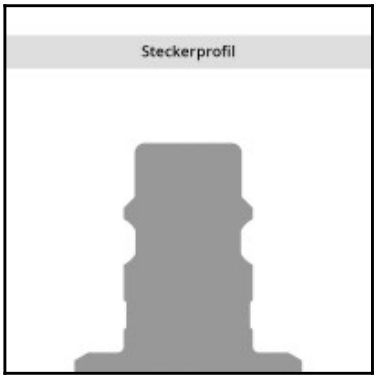

Beschreibung

Stecker beidseitig absperrend, Schlauchmutter mit Knickschutz 8 x 10 mm, NW 7,4, <35 bar, Messing, Dichtung NBR

3/8“ - 1/2“ Kupplungssystem aus Messing mit UltraFlo-Technologie. Hohe Durchflussleistung. Zeichnet sich durch robuste Bauweise und Stahlentriegelungshülse im Einsatz mit großen pneumatischen Verbrauchern aus.

Details

Serie:	25
Serie lang:	25SB
Nennweite in mm:	7,4
Nennweite Fläche in mm²:	42
Vorteile:	Einhandbedienung. Robuste Bauweise. High-Flow-Ventil. Keine Beschädigungen am Ventilkörper durch Bundausführung.
Druckbereich:	PB = 35 bar, maximaler statischer Betriebsdruck (ohne Pulsation) bei min. 4-facher statischer Sicherheit.
Temperaturbereich:	-20°C bis +100°C (NBR) -40°C bis +120/150°C (EPDM) -15°C bis +200°C (FKM) 0°C bis +316°C (FFKM) jeweils abhängig vom Durchflussmedium.
Absperrung:	Stecker beidseitig absperrend
Anschluss:	Schlauchmutter mit Knickschutz 8 x 10 mm
Anschluss Beschreibung:	Schlauchmutter mit Knickschutz 8 x 10 mm
Anschlussart:	Überwurfverschraubung
Material:	Messing
Material Beschreibung:	Messing CuZn39Pb3 2.0401 (außer EH)
Dichtung Beschreibung:	Nitrit-Butadien-Kautschuk
Oberfläche:	ohne Oberflächenbehandlung
Werkstoff Anschluss:	Messing
Werkstoff Ventil:	Messing
Werkstoff Feder Sprengring:	Edelstahl 1.4310
Werkstoff Dichtung:	Perbunan®
Gewicht in Kg:	0,0956
Entlüftungskupplung:	Nein
Sicherheitsverriegelung:	Nein
Einhandbedienung:	Ja
Zweihandbedienung:	Nein
Kugelverriegelung:	Nein
Stiftverriegelung:	Nein
Ultra-FLO-Ventil:	Nein
Vakuumtauglich:	Nein
Wassertauglich:	Ja
Flachdichtend:	Nein
Atemlufttauglich / Atemschutz:	Nein
Druckeliminator:	Nein
Hydraulikbereich:	Nein
Pneumatikbereich:	Ja
Standardprodukt:	Nein
Formenkühlung:	Nein

Abmessungen

Anschluss A:	8 x 10 mm
G mm:	M 16 x 1
L mm:	145
L1 mm:	8,5
L2 mm:	8,5
SW mm:	19